ravak®

Walk-In Wall Set

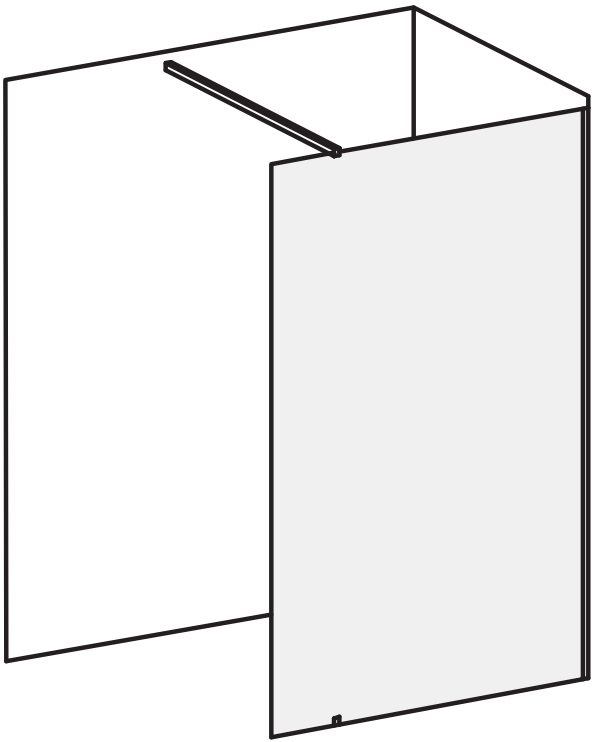

BG упътване за монтаж
CZ montážní návod
DE montageanleitung
EE paigaldusjuhend
EN installation instructions
ES instrucciones de montaje
FR instrucțiuni de montaj
HU szerelési utasítás
LT montavimo instrukcija
LV montāžas instrukcija
PL instrukcja montażu
RO instructions de montage
RU инструкция по монтажу
SK montážny návod
UA інструкція з монтажу

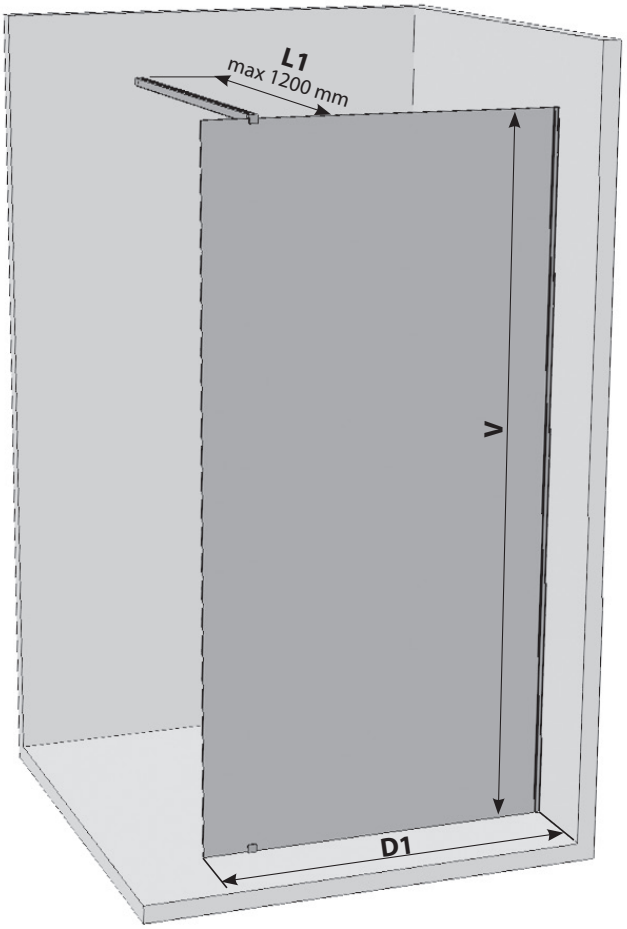

NÁŘADÍ - TOOLS - OUTILS
WERKZEUGE - HERRAMIENTAS

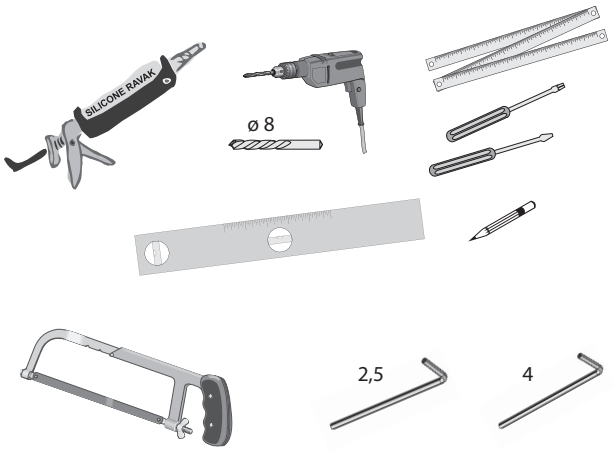

POSTUP MONTÁŽE - ASSEMBLY STEPS
PASOS DE INSTALACIÓN - NOTICE DE MONTAGE
MONTAGEANLEITUNG

1 – 31

OBSAH BALENÍ - CONTENTS - CONTENIDOS - SOMMAIRE - INHALT

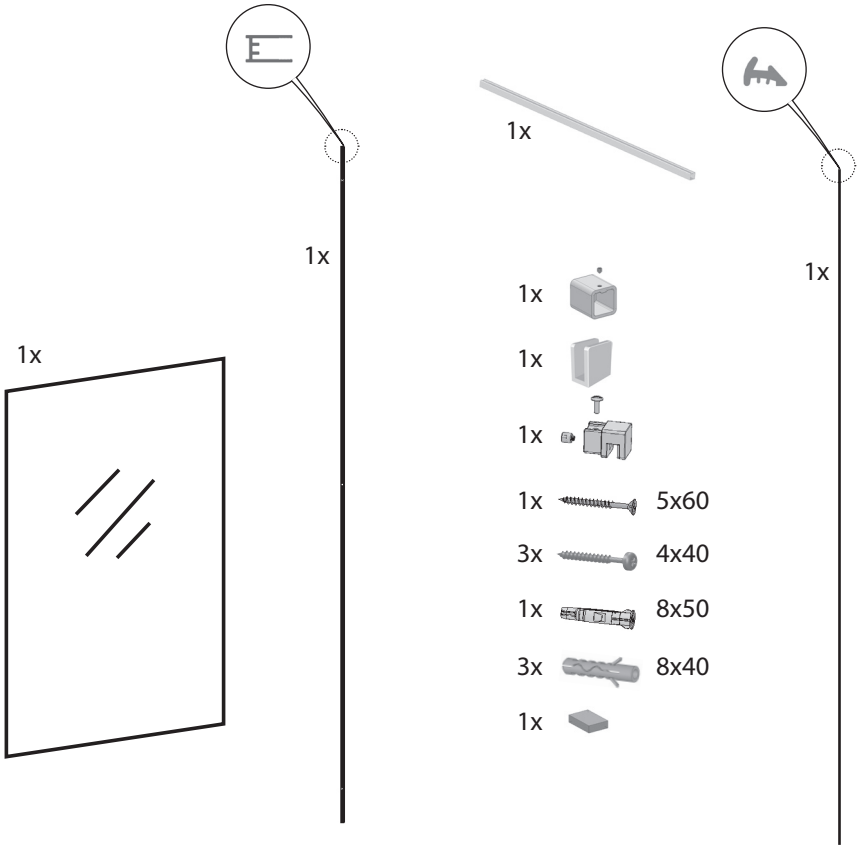

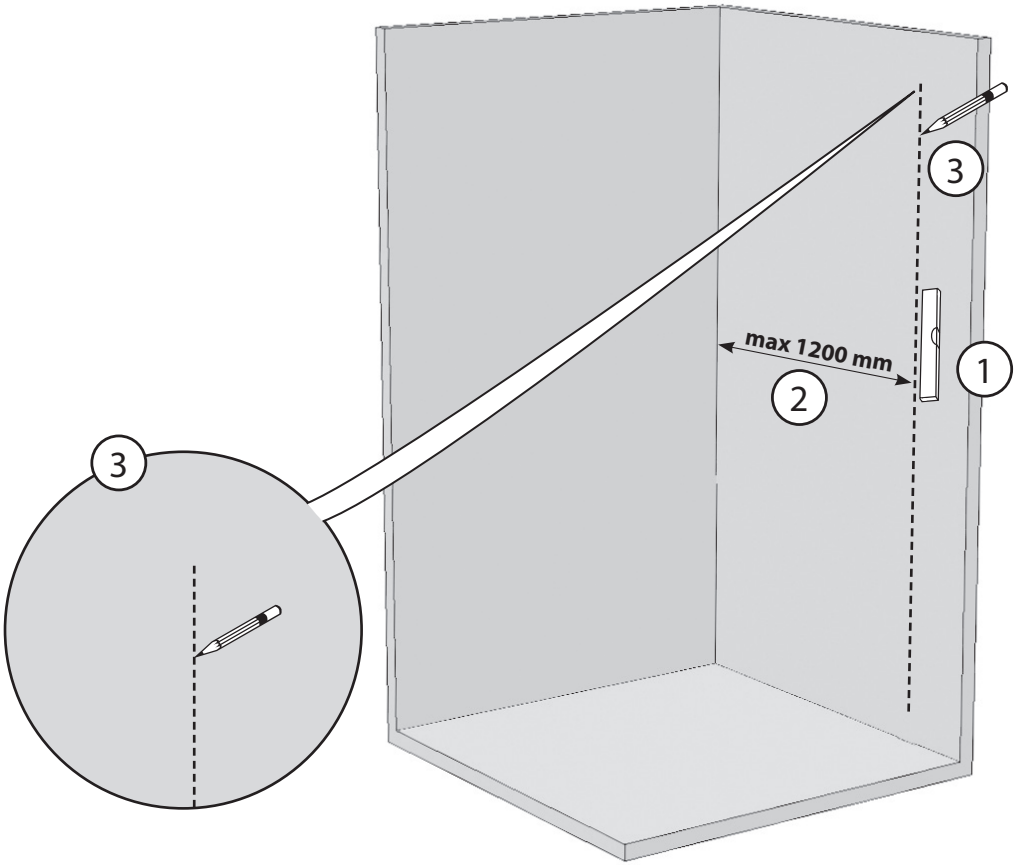
3
max 1200 mm
2
1
3

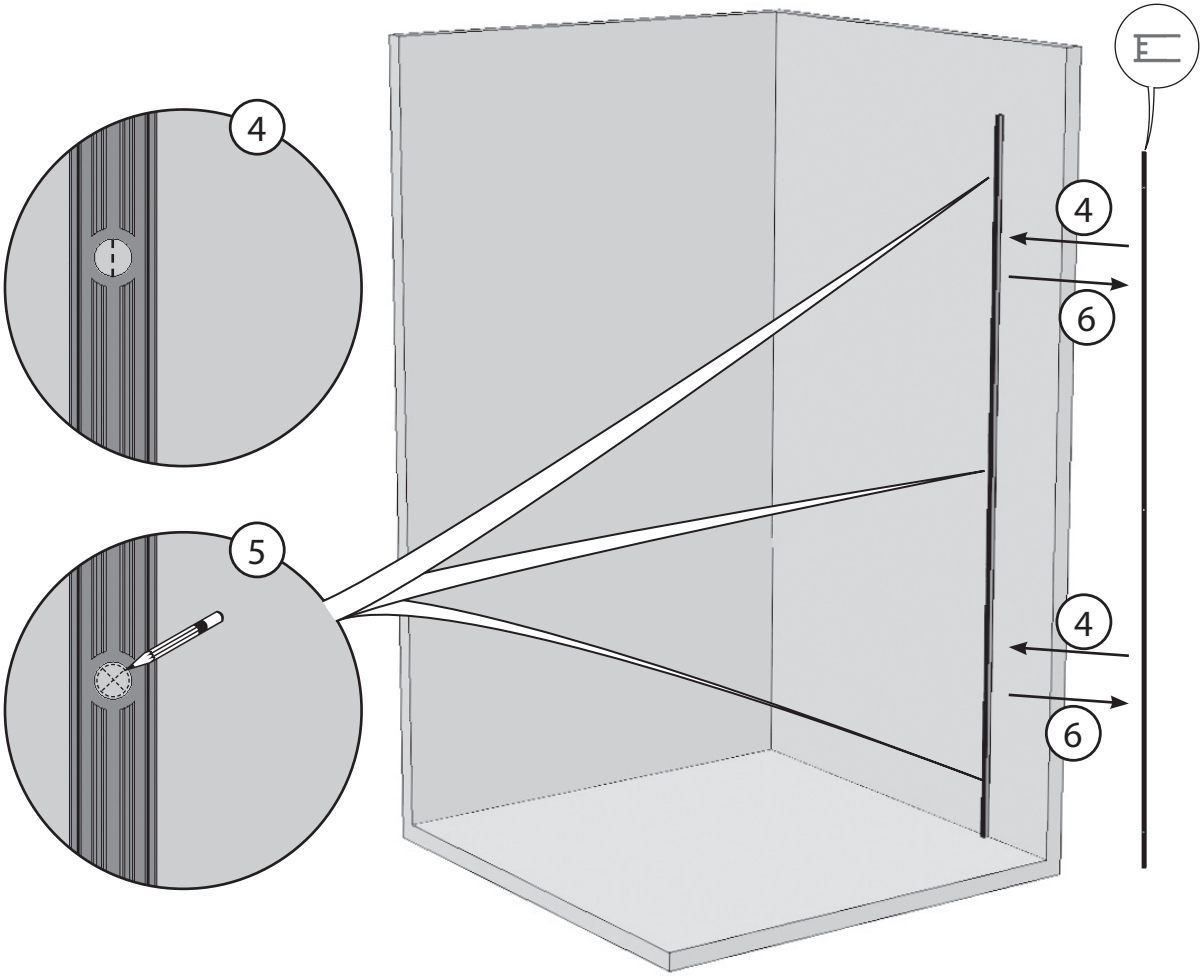
4
5
4
6
4
6

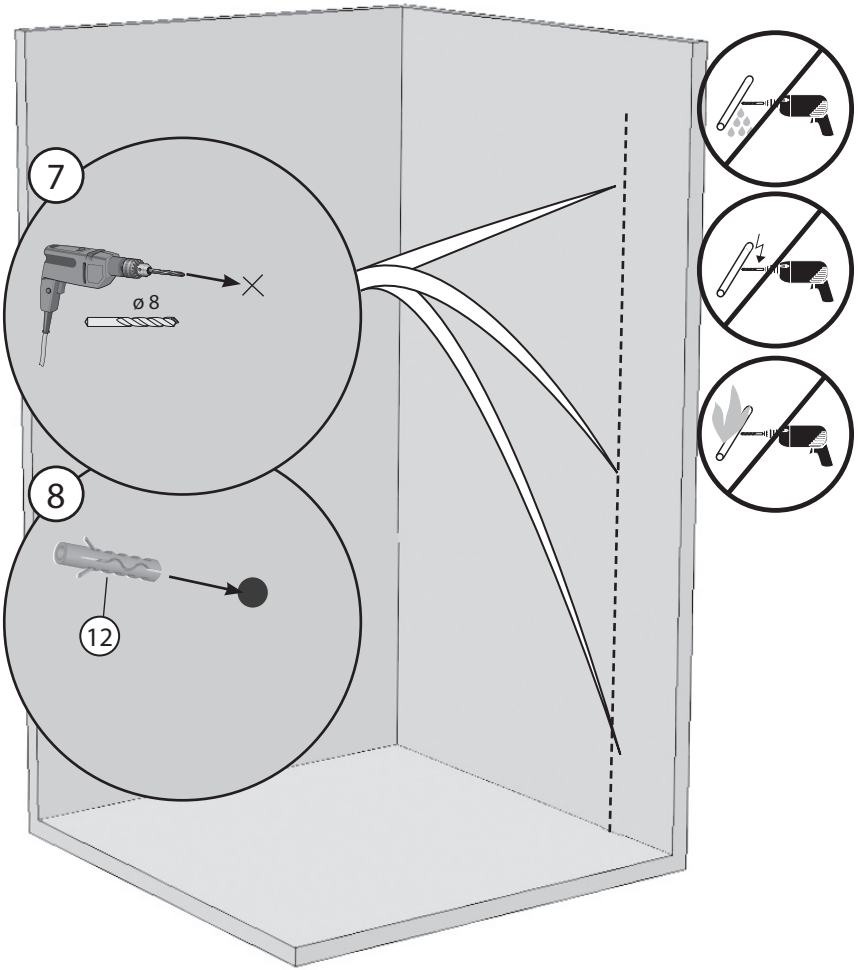
7
ø 8
8
12

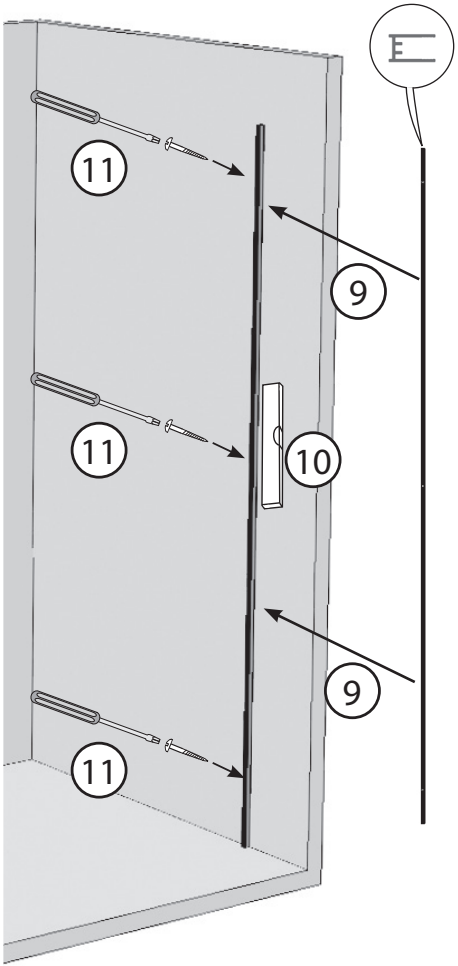
11
9
11
10
9
11

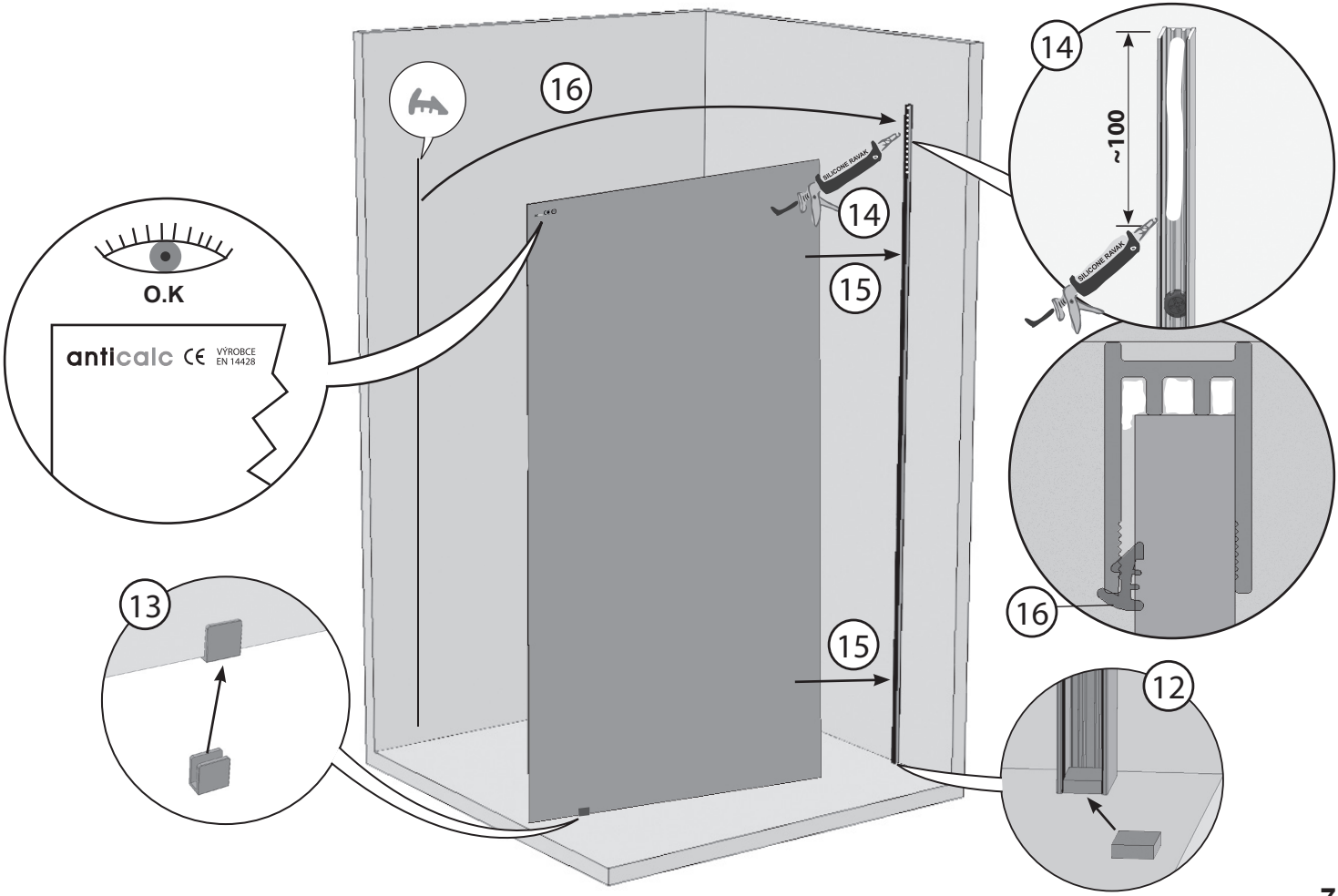
16
14
~100
SILICONE RAYAK
14
15
O.K
anticalc CE VÝROBCE EN 14428
16
13
15
12

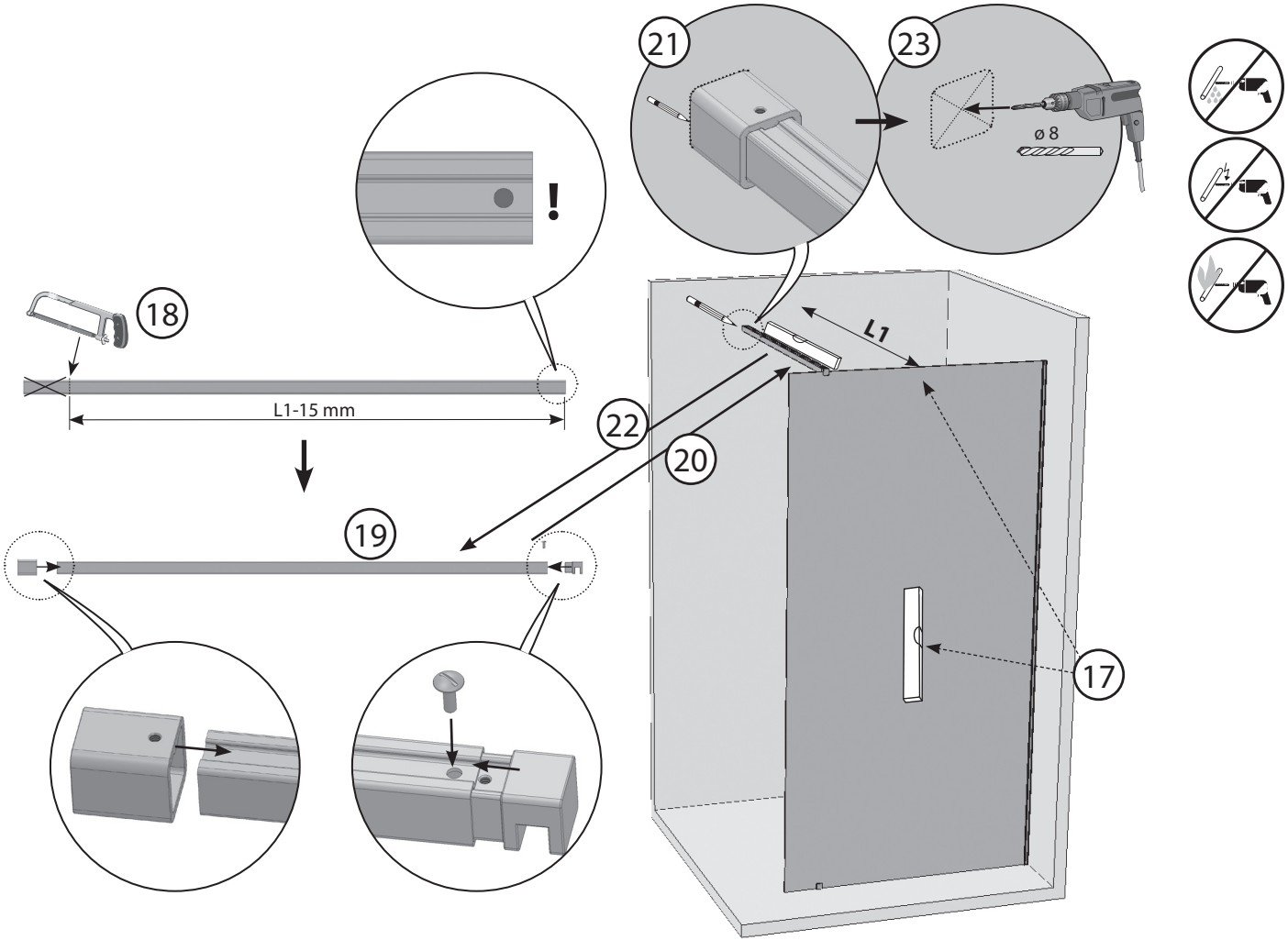
21
23
ø 8
!
18
L1-15 mm
L1
22
20
19
17

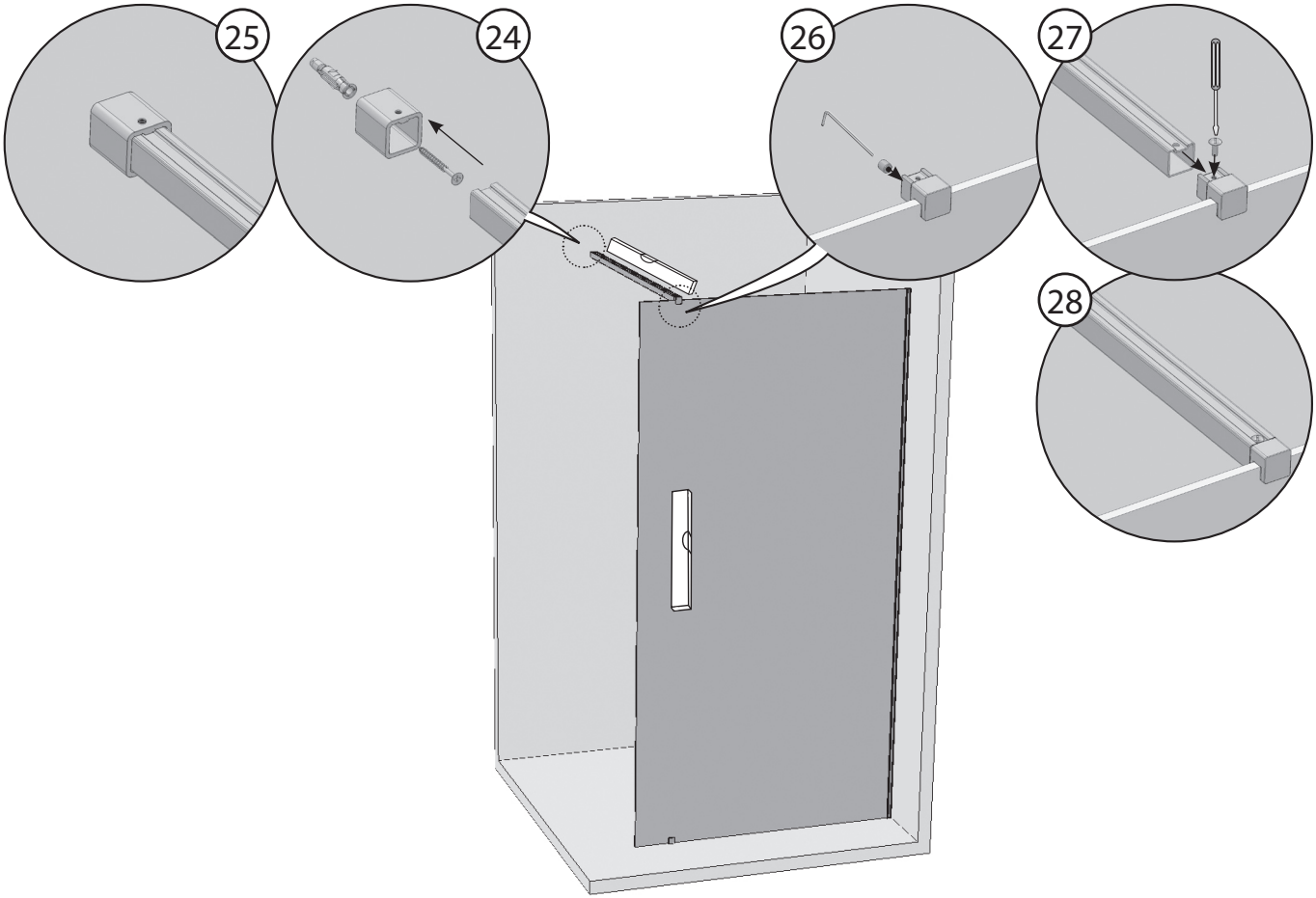
25
24
26
27
28

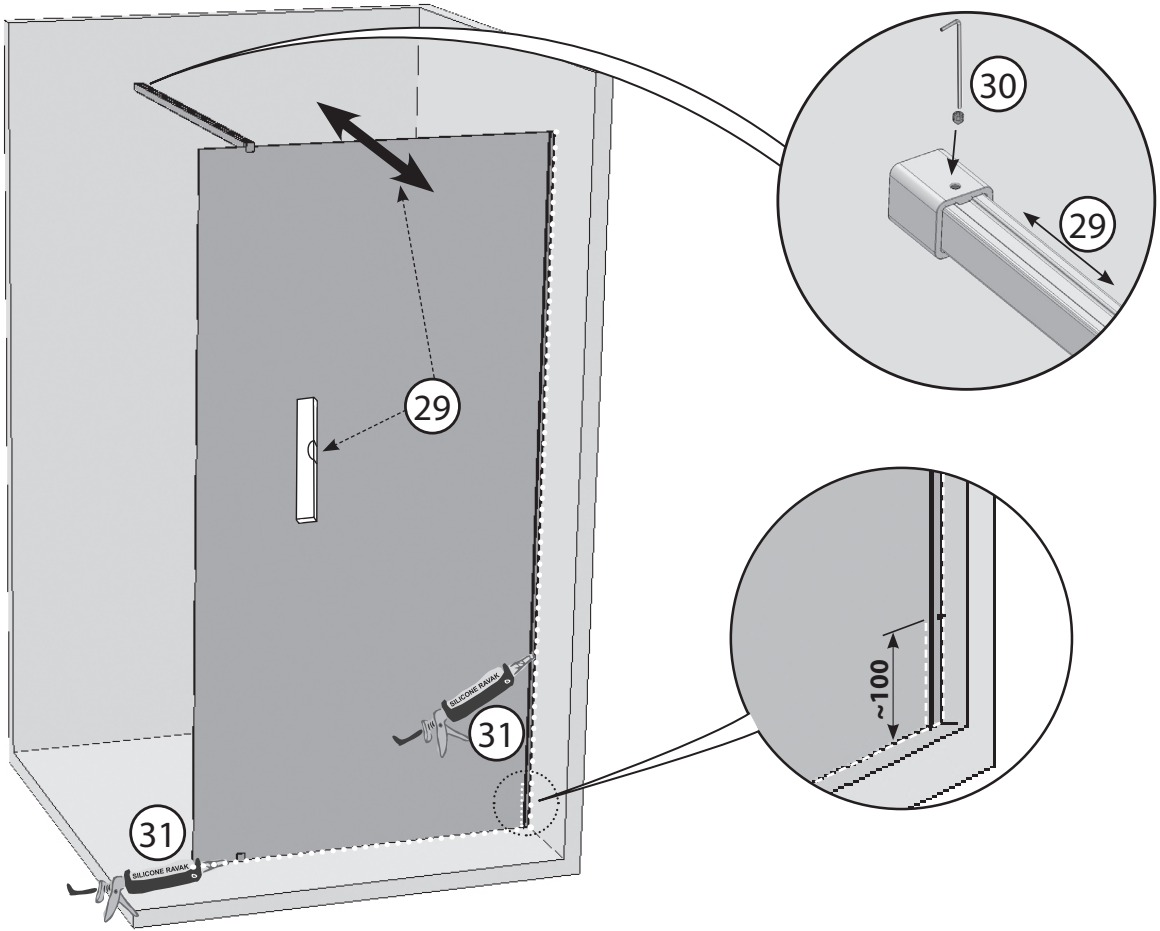
30
29
29
31
31
SILICONE RAVAK
SILICONE RAVAK
~100

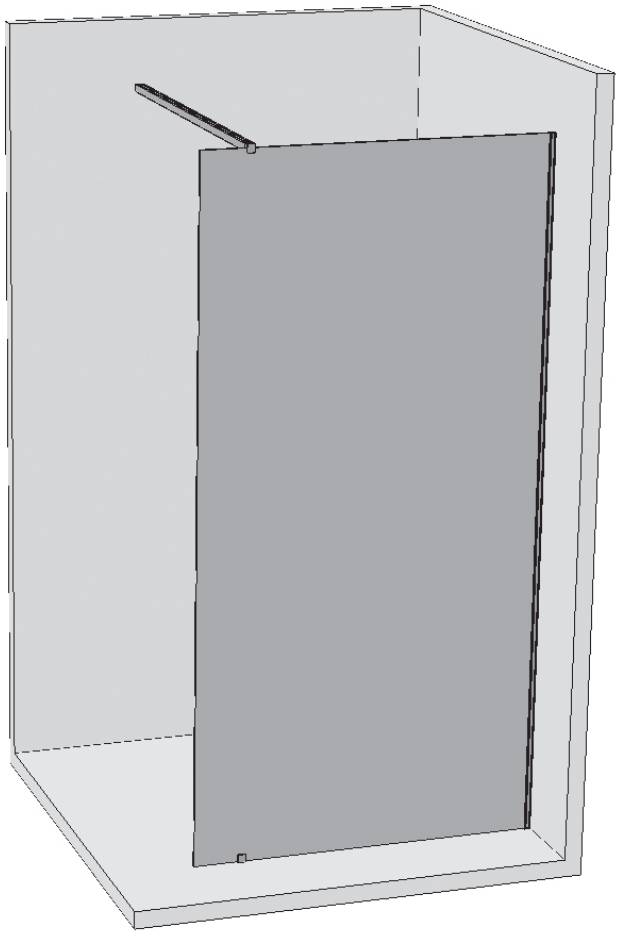

BG - ПОДДРЪЖКА - ПОЦИСТВАНЕ:
Поддръжката се извършва единствено чрез избърсване на лаки раните части, стъкпата и пластмасите с помощта на меки парцали и препоръчаните от производителя препарати за почистване. Необходимо е да се избягват кремове за изтъркване, разредители, ацетон, препарати за почистване и дезинфекция, съдържащи хлор и др. подобни. RAVAK Cleaner служи за отстраняване на стари и засъхнали мърсотии от повърхността на стъкпото, рамките на душкабините, емайлираните и акрилните вани, мивки и водни смесители. Производителят не е отгорорен за вреди, нанесени в следствие на неправилни употреба, монтаж или поддържане на продукта. Производителятси запазва правото за усъвършенстванена продукта. Всякаква информация по отношение на монтажа, използването и поддръжкта ще получите от вашия продавач.
Как да се постъпва с материала от опаковката и с продукта след истичането на тяхния живот:
Частите от опаковката, напр. картона, мукавата или PE фолиото, които могат да се използват, употребете сами или ги предайте за по-нататъшна употреба или рециклация. Елементите от опаковката и от продукта, които не могат да се използват след изтичането на техния живот, е необходимо да се обезвредят по безопасен начин според действаия закон за отпадъците. След изтичането на живота на продукта, предайте частите, които могат да се използват (напр. металните части), за по-нататъшна употреба и рециклация според местните правила за това

CS - Nakládání s obalovým materiálem a s výrobkem po skončení životnosti:
Využitelné složky obalu, např. karton, lepenku nebo PE folii využijte sami nebo nabídněte k dalšímu využití či recyklaci. Nevyužitelné složky obalů a výrobku po skončení jeho životnosti je nutné zneškodňovat bezpečným způsobem dle platného zákona o odpadech. Po skončení životnosti výrobku nabídněte využitelné složky (např. kovy) k dalšímu využití a recyklaci způsobem v místě obvyklým.
Údržba - údržba se provádí pouze otíráním jemnými textiliemi za použití níže doporučených čisticích prostředků. Je třeba se vyvarovat použití brusné pasty, rozpouštědel, acetonu čisticích a desinfekčních přípravků s obsahem chloru apod. Výrobce neodpovídá za škody způsobené nesprávným používáním, montáží nebo ošetřováním výrobku. Výrobce si vyhrazuje právo inovace výrobku. Veškeré podrobné informace ohledně montáže, použití a údržby získáte u svého prodejce.
Výrobce doporučuje: RAVAK CLEANER - slouží k odstranění starších a zašlých nečistot z povrchu skla, rámů sprchových koutů, smaltovaných a akrylátových van, umyvadel a vodovodních baterií.

DE - Umgang mit dem Verpackungsmaterial und dem Produkt nach Ablauf der Lebensdauer:
Die verwertbaren Verpackungskomponenten, z.B. Karton, Pappe, oder PE Folie, selbst verwerten oder zur Weiterverwertung oder Recycling anbieten. Die unverwertbaren Verpackungskomponenten und Produktkomponenten nach Ablauf der Lebensdauer sind entsprechend dem geltenden Abfallgesetz sicher zu entsorgen. Nach Ablauf der Lebensdauer des Produktes die verwertbaren Komponenten (z.B. Metalle) zur Weiterverwertung und Recycling auf die im Ort übliche Weise anbieten.
PFLEGE / WARTUNG - Ein dauerhaft schönes Aussehen der Duschtassen erfordert keine besonderen Pflegemassnahmen. Ein leichtes Abwischen mit einem weichen Tuch und üblichen eHaushaltsreinigern genügt. Bitte keine Schleifmittel, Flussmittel, Aceton, Reinigungs- und Desinfektionsmittel mit Chlorgehalt usw. verwenden. Die Produkte sind für die Verwendung im Innenbereich vorgesehen. Der Hersteller haftet nicht für Schäden und Folgeschäden, die durch unsachgemässen Gebrauch, fehlerhafte Montage oder Pflege verursacht worden sind. Weitere Informationen erhalten Sie über Ihren Verkäufer. Technische Änderungen vorbehalten.

ET - Pakkematerjalide ja kasutusea lõppu jõudnud toodete käitlemine:
Pakendite korduvkasutatavad komponendid, näiteks papp, lainepapp või PE-foolium, tuleb taaskasutada või ümber töödelda. Pakendi ühekordselt kasutatavad osad ja toode tuleb kasutusea lõppedes ohutult utiliseerida vastavalt kehtivatele jäätmekäitlusalastele õigusaktidele. Toote kasutusea lõppedes tuleb korduvkasutatavad komponendid (nt metallid) ümber töödelda ja ümber töödelda vastavalt kohalikele tavadele.
Hooldus – hooldustöid tohib teostada ainult pehme lapiga pühkides, kasutades allpool soovitatud puhastusvahendeid. Vältige abrasiivsete pastade, lahustite, atsetooni ning kloori sisaldavate puhastus- ja desinfitseerimisvahendite jms kasutamist. Tootja ei vastuta kahjude eest, mis on tekkinud toote vale kasutamise, paigalduse või hoolduse tagajärjel. Tootja jätab endale õiguse toote edasiarendamiseks. Kogu üksikasjaliku teabe paigalduse, kasutamise ja hoolduse kohta saate oma edasimüüjalt.
Tootja soovitab: RAVAK CLEANER – mõeldud vanema ja tõrksa mustuse eemaldamiseks klaaspindadelt, dušikabiinide raamidelt, emailitud ja akrüülvannidelt, valamutelt ning segistitelt.

EN - For further information, contact your local Ravak dealer.
The manufacturer reserves the right to amend or improve on existing designs or features. Please help preserve the environment by observing local country guidelines or laws regarding re-cycling. Materials which are not suitable for re-cycling must be disposed of at an official and suitable waste control centre.
Maintenance - clean the plastic parts with a cloth and mild detergent. never use any abrasive pastes, dissolvents, acetone or detergents and desinfectants, that contain chlorine. the manufacturer accepts no liability for any type of use or care other than those contained in these instructions. The manufacturer reserves the right to introduce technical changes without notice. For further information about assembly, use, and care contact your local dealer.
The manufacturer recommends: RAVAK CLEANER - works to remove old and dried-on debris from glass surfaces, shower frames, enamel and acrylic bathtubs, washbasins and water taps.

ES - Tratamiento del material de empaque y del producto al vencerse el plazo de su vida útil.
Los componentes recuperables del empaque, por ejemplo cartón, cartulina o PE cinta, usted mismo puede utilizarlos o ofrecerlos para otra aplicación o reciclaje. Los componentes no recuperables del empaque y del producto vencido deben liquidarse empleando un método seguro según la vigente ley sobre los desechos. Al terminar el período de vida útil del producto ofrezca los componentes que puedan ser aprovechados (metales, por ejemplo) para su otra aplicación o reciclaje, empleando un método usual en la localidad.
MANTENIMIENTO - El mantenimiento del acrílico se realiza tan sólo limpiandolo con textil suave y utilizando detergentes domésticos habituales. Para el mantenimiento hay que evitar el uso de medios abrasivos, diluyentes, desinfectantes con contenido de cloro, etc. El fabricante no responde por los daños causados por un uso, instalación o mantenimiento incorrecto del producto. El fabricante se reserva el derecho de innovaciones. Más informaciones sobre la instalación, uso y mantenimiento dirigiéndose a su vendedor. El productor recomienda el uso: RAVAK CLEANER LIMPIADOR RAVAK detergente que sirve para la eliminación de suciedades de la superficie del cristal, marcos de la mampara, de baneras y platos de ducha esmaltados y acrílicos, lavabos y grifos.

FR - Traitement des emballages et du produit en fin de durée de vie
Utilisez vous-même les parties récupérables de l'emballage, comme le carton, les feuilles en plastique, etc. ou proposez-les pour une nouvelle utilisation ou pour un recyclage. Les éléments non utilisables de l'emballage ainsi que le produit en fin de durée de service doivent être éliminés de manière sûre, conformément à la législation en vigueur sur le traitement des déchets. En fin de durée de service du produit, proposez les parties recyclables (métaux, par ex.) pour un recyclage, en fonction des méthodes utilisées localement.
AVERTISSEMENT - La maintenance ne demande qu'essuyer les matières plastiques par le chiffon fin en utilisant les détergents ordinaires de ménage. Il n'est pas recommander l'usage des pâtes, des dissolvants, de l'acétone, des solutions de nettoyage et de désinfection contenants du chlore et autres. La garantie tombe en cas des dégats provoqués par une mauvaise installation, par un nettoyage ou une utilisitation incorrecte. Le fabriquant retient le droit d'innovation du produit. Toutes les informations détaillées concernant l'installation, l'utilisation et la maintenance du produit sont accessibles chez votre vendeur. Pour la maintenance efficace, le fabriquant recommande: RAVAK CLEANER une préparation à haut pouvoir activant qui a été conçue spécialement pour l'élimination des impuretés grasses, des restes de savons et des dépôts aqueux.

HU - A csomagolóanyag és a termék hasznos élettartama utáni környezetbarát felhasználása
A termék csomagolásának hasznosítható részeit (karton, PE fólia) hasznosítsák Önök, vagy kínálják fel továbbhasznosításra más cégnek. A nem hasznosítható részeket a hulladékokra vonatkozó törvények előírásainak megfelelően biztonságos módon kell megsemmisíteni. A termék hasznos élettartamát követően a hasznosítható részeket (pl. vas alkatrészek) használják fel, vagy kínálják fel továbbhasznosításra. A nem hasznosítható részeket a termék hasznos élettartamát követően a hulladékokra vonatkozó törvények előírásainak megfelelően biztonságos módon kell megsemmisíteni.
KARBANTARTÁS - a műanyagok karbantartását szokásos háztartási tisztítószerekkel puha textildarabbal történő törlésével végezzük. Kerüljük csiszolópaszta, hígítószerek, aceton, tisztító és klórtartalmú fertőtlenítőszerek alkalmazását. A gyártócég nem vállal felelősséget a termék helytelen használatból, összeállításból vagy tisztításából eredő megkárosodásokért. Gyártócég fenntartja termékinnovációs jogát.Gyártócég: RAVAK CLEANER készítményeket üvegfelületekre, zuhanykabinok részeire, zománcozott és akrilkádakra, mosdókra és csaptelepekre javasolja, azok régebbi eredetű és nehezen eltávolítható szennyeződéseihez.

LT - Pakuotės medžiagų ir nebenaudojamų gaminių tvarkymas:
Daugkartinio naudojimo pakuotės dalys, pavyzdžiui, kartonas (PAP 21), gofruotasis kartonas (PAP 20) arba mažo tankio polietileno plėvelė (LDPE 4), turėtų būti naudojamos pakartotinai arba perduodamos tolesniam naudojimui ar perdirbimui. Vienkartinės pakuotės dalys ir gaminys, pasibaigus jo tarnavimo laikui, privalo būti saugiai pašalinti laikantis galiojančių atliekų tvarkymo teisės aktų – priduoti į specializuotus atliekų surinkimo punktus arba išrūšiuoti į atitinkamus konteinerius. Pasibaigus gaminio tarnavimo laikui, vertingi daugkartinio naudojimo komponentai (pvz., metalai) turėtų būti perduodami perdirbimui pagal vietinę praktiką.
Priežiūra – priežiūra turėtų būti atliekama valant, tik minkštais audiniais, naudojant toliau rekomenduojamas valymo priemones. Venkite naudoti abrazyvines pastas, tirpiklius, acetoną, valymo ir dezinfekavimo priemones, kurių sudėtyje yra chloro ir pan. Gamintojas neatsako už žalą, atsiradusią dėl netinkamo gaminio naudojimo, montavimo ar priežiūros. Gamintojas pasilieka teisę tobulinti gaminį. Visą išsamią informaciją apie montavimą, naudojimą ir priežiūrą galite gauti iš savo pardavėjo.
Gamintojas rekomenduoja: RAVAK CLEANER – naudojamas senam ir sunkiai nuvalomam purvui šalinti nuo stiklinių paviršių, dušo kabinų rėmų, emaliuotų ir akrilinių vonių, praustuvų bei maišytuvų.

LV - Iepakojuma materiālu un nolietoto izstrādājumu apsaimniekošana:
Iepakojuma atkārtoti lietojamās sastāvdaļas, piemēram, kartons, gofrētais kartons vai PE folija, ir jāizmanto atkārtoti vai jānodod tālākai izmantošanai vai pārstrādei. Iepakojuma vienreizlietojamās daļas un izstrādājums pēc tā kalpošanas laika beigām ir jāutilizē drošā veidā saskaņā ar spēkā esošajiem tiesību aktiem par atkritumu apsaimniekošanu. Pēc izstrādājuma kalpošanas laika beigām atkārtoti lietojamās sastāvdaļas (piemēram, metāli) ir jānodod tālākai izmantošanai un pārstrādei saskaņā ar vietējo praksi.
Apkope – apkope jāveic, tikai noslaukot virsmas ar mīkstu drānu, izmantojot tālāk ieteiktos tīrīšanas līdzekļus. Izvairieties no abrazīvu pastu, šķīdinātāju, acetona, kā arī hloru saturošu tīrīšanas un dezinfekcijas līdzekļu u.c. lietošanas. Ražotājs nenes atbildību par bojājumiem, kas radušies nepareizas izstrādājuma lietošanas, uzstādīšanas vai apkopes rezultātā. Ražotājs patur tiesības veikt izstrādājuma uzlabojumus. Visu detalizēto informāciju par uzstādīšanu, lietošanu un apkopi varat saņemt pie sava izplatītāja.
Ražotājs iesaka: RAVAK CLEANER – izmanto vecu un grūti notīrāmu netīrumu noņemšanai no stikla virsmām, duškabīņu rāmjiem, emaljētām un akrila vannām, izlietnēm un jaucējkrāniem.

PL - Postępowanie z materiałami opakowaniowymi po zakończeniu montażu:
Nadające się do dalszego przetworzenia materiały opakowaniowe jak karton, taśma klejąca lub PE folię należy oddać do recyklingu. Nie poddające się przetworzeniu elementy opakowania, po jego wykorzystaniu, należy unieszkodliwić w sposób bezpieczny i zgodny z obowiązującymi przepisami o odpadach. Po zakończeniu się żywotności wyrobu dające się przetworzyć elementy (np. metal) należy poddać recyklingowi.
UTRZYMANIE - Czystość części plastikowych utrzymujemy przy pomocy środków czystości ogólnie dostępnych, stosowanych w gospodarstwie domowym. Należy unikać stosowania pasty ściernej, rozpuszczalników, acetonu, środków czyszczących oraz dezynfekujących, które zawierają chlor itp. Producent nie ponosi odpowiedzialności za szkody wynikłe z niezastosowania się do wyżej opisanych instrukcji. Dokładne informacje dotyczŕce montażu, danych technicznych i inne zostanŕ udzielone w punkcie sprzedaży. Producent poleca produkty: RAVAK CLEANER - służy do wyczyszczenia starych zanieczyszcze z powierzchni szkła, ram kabin prysznicowych, emaliowych i akrylowych wanien, umywalek baterii.

RO - Utilizarea ambalajului şi a produsului după expirarea perioadei de funcţionare:
Părţile refolosibile ale ambalajului, de ex.: carton sau folie PE pot fi reutilizate în scop personal sau oferite unei terţe persoane sau reciclate. Părţile componente ale ambalajului şi ale produsului care nu pot fi refolosite după expirarea perioadei de funcţionare, trebuie lichidate într-un mod ecologic conformi normelor în vigoare privind deşeurile. După expirarea perioadei de funcţionare oferiţi componentele refolosibile (de ex.: metale) spre recuperare şi reciclare după uzanţele locale.
ÎNTREŢINEREA - Întreţinerea se realizează prin ştergerea materialelor plastice cu materiale textile fine, folosind detergenţi casnici uzuali. Trebuie evitată utilizarea pastei abrazive, solvenţilor, acetonei, mijloacelor de curăţat şi de dezinfecţie cu conţinut de clor şi asemănătoare. Producătorul nu-şi asumă răspunderea pentru pagube pricinuite de utilizarea, asamblarea sau întreţinerea incorectă a produsului. Producătorul şi-a rezervat dreptul de inovaţiile produsului. Toate informaţiile detaliate inclusiv cele privind montajul, exploatarea şi întreţinerea vă sunt la dispoziţie la vânzătorul D-v. Producătorul recomandă: RAVAC CLEANER pentru înlăturarea impurităţilor mai vechi şi sedimentate de pe suprafeţe din sticlă, cadre de duşuri, căzi smălţuite şi din acrilat, chiuvete şi baterii de robinete.

RU - Использование упаковки и утилизация изделия посте окончания его срока службы:
Используйте элементы упаковки, например, картон или полиэтиленовую пленку сами или передайте для дальнейшего использования или в качестве вторичного сырья для переработки. Неиспользованные элементы упаковки или изделия, после окончания его срока службы, необходимо утилизировать безопасным способом в соответствии с действующим законом "Об отходах". После окончания срока службы изделия предложите пригодные к вторичному использованию элементы (например, металлы) для дальнейшего использования или вторичной переработки в соответствии с местными условиями.
УХОД ЗА ИЗДЕЛИЕМ - Для ухода за поддоном нужно протирать его поверхность мягкой тряпкой с применением обыкновенных чистящих средств, предназначенных для дома. Нельзя использовать абразивные пасты, растворители, ацетон, чистящие и дезинфицирующие средства с содержанием хлора и т.д. Производитель не несет ответсвенность за ущерб нанесенный неправильным применением, монтаже м или уходом за изделием. Изготовитель оставляет за собой право модернизации изделия. Более подробную информацию относительно монтажа, применения и ухода Вы получите у Вашего продавца. Изготовитель рекомендует при менять проверенные: RAVAK CLEANER служит для устранения загрязнений поверхностей стекол, рам душевых уголков, эмалированных и акриловых ванн, раковин и смесителей.

SK - Zaobchádzanie s obalovým materiálom a s výrobkom po skončení životnosti:
Využiteľné zložky obalu, napr. kartón, lepenku, alebo PE fóliu využite sami, alebo ponúknite na ďalšie využitie alebo recykláciu. Nevyužiteľné zložky obalov a výrobku po skončení jeho životnosti je nutné zneškodňovať bezpečným spôsobom podľa platného zákona o odpadoch. Po skončení životnosti výrobku ponúknite využiteľné zložky (napr. kovy) na ďalšie využitie a recykláciu spôsobom v mieste zvyčajným.
Údržba - údržba sa vykonáva len utieraním plastu jemným textilom za použitia bežných čistiacich prostriedkov pre domácnosť. Treba sa vyvarovať použitím brúsnej pasty, rozpúšťadiel a desinfekčních prípravkou s obsahom chlóra, apod. Výrobca nezodpovedá za škody spôsobené nesprávnym použitím, montážou alebo ošetrovaním výrobku.
Výrobca si vyhradzuje právo inovácie výrobku. Všetky podrobné informácie ohľadom montáže, použitia a údržby získate u svojho predajcu. Výrobca odporúča: RAVAK CLEANER - slúži na odstranenie starých a zašlých nečistôt z povrchu skla, rámov sprchových kútov, smaltovaných a akrylátových vaní, umývadiel a vodovodných batérií; RAVAK DESINFECTANT - je špeciálny čistiaci prostriedok s výraznými antibakteriálnymi a protipliesňovými účinkami.

UK - Утилізація пакувального матеріалу й товару після експлуатації:
Поворотні пакувальні відходи , наприклад картон, тарний картон, стреч- плівку, використовуйте самі або запропонуєте до подальшого використання або переробки (рециклированию). Безповоротні відходи (покидьки впакування)-після закінчення терміну служби, знищте безпечним способом згідно чинного закону про відходи. Після закінчення строку експлуатації товару, поворотні компоненти (наприклад метал) запропонуєте до подальшого використання й переробці відповідним чином.
ДОГЛЯД- ОЧИЩЕННЯ Рекомендуємо очищати лаковані частини, стекло й пластик спеціальними ганчірочками з використанням призначених виробником засобів, що чистять. Уникайте застосування абразивних паст, розчинників, ацетону, щочистять і дезінфікуючих засобів утримуючих хлор і т.д.
Виробник пропонує: RAVAK Cleaner- Призначений для усунення старих і особливо стійких нечистот з поверхні скла, конструкцій душових куточків, чавунних і акрилових ванн, умивальників і змішувачів. Виробник не відповідає за збиток заподіяний неправильним використанням, установкою (монтажем) або доглядом. Виробник залишає за собою право на інновацію продуктів Усі необхідні інформації з монтажу, використання й догляду знайдете прямо у свого дилера (продавця).

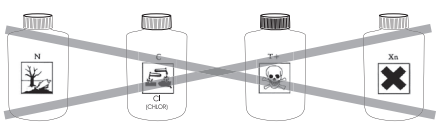

ravak®

RAVAK a.s.,
Obecnická 285,
261 01 Příbram I,
Česká republika
+420 318 427 111
info@ravak.cz, ravak.cz

RAVAK GmbH
Alexanderstr. 58
45472 Mülheim an der Ruhr
Deutschland
+49 0208 3778930
info@ravak.de, ravak.de

RAVAK POLSKA S.A.
ul.Radziejowicka 124, Kałęczyn,
05-825 Grodzisk Mazowiecki
Polska
+48 22 755 40 30
info@ravak.pl, ravak.pl

RAVAK Hungary Kft.
2143 Kistarcsa
Mester utca 1.,
Hungary
+36 1 223 1315
info@ravak.hu, ravak.hu

RAVAK a.s.,
Representative Office in Ukraine,
21 Dniprovska Naberezhna str.,
02081 Kyiv,
Ukraine
0 800 333 272
info@ravak.ua, ravak.ua

DC RAVAK SLOVAKIA s.r.o,
Einsteinova 11,
851 01 Bratislava,
Slovenská republika
+421 2 / 444 550 01
obchod@ravak.sk, ravak.sk

OOO RAVAK ru,
ul. Staropetrovskiy pr. 7A,
Moskva 125 130,
Russian Federation
+7 (495) 450-12-77
ravak@inbox.ru, ravak.com

RAVAK Baltic,
Butrimonių g. 5,
Kaunas,
Lietuva
+370 37 328 013
info@ravak.lt, ravak.lt

ravak.com

Version:
14072026

CE

RAVAK a. s.
Obecnická 285
261 01 Příbram 1
Czech Republic
13
V.001

WALK-IN
OSOBNÍ HYGIENA - PH
EN 14428
CA - IR - DA